SUPPORTI RITTI
PILLOW BLOCK UNITS

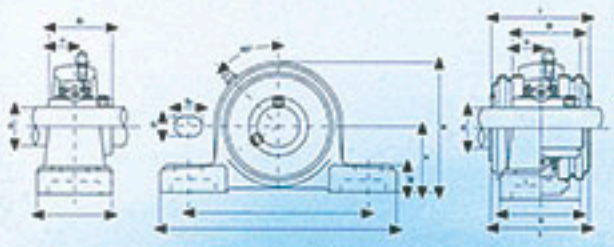

UCP 200

Tipo Type	Dimensioni (mm) / Dimensions (mm)												Bull. fiss. Bolt Size (mm)	Coefficienti di carico (N) Load ratings (N)		Cuscinetto Bearing	Supporto Housing	Peso Weight (kg)
	d	h	a	e	b	S_1	S_2	g	w	t	B	n		Dinamico C Dynamic C	Statico C_0 Static C_0			
UCP203	17	30,2	127	95	38	13	19	14	62	44,5	31	12,7	M10	12 200	6 350	UC203	P203	0,68
UCP204	20	33,3	127	95	38	13	19	14	65	44,5	31	12,7	M10	12 200	6 350	UC204	P204	0,66
UCP205	25	36,5	140	105	38	13	19	15	71	48	34,1	14,3	M10	13 300	7 500	UC205	P205	0,81
UCP206	30	42,9	165	121	48	17	20	17	84	53	38,1	15,9	M14	18 600	10 800	UC206	P206	1,24
UCP207	35	47,6	167	127	48	17	20	18	93	59,5	42,9	17,5	M14	24 500	14 600	UC207	P207	1,58
UCP208	40	49,2	184	137	54	17	20	18	100	69	49,2	19	M14	27 700	17 000	UC208	P208	1,89
UCP209	45	54,0	190	146	54	17	20	20	106	69	49,2	19	M14	31 000	19 500	UC209	P209	2,14
UCP210	50	57,2	206	159	60	20	23	21	113	74,5	51,6	19	M16	33 500	22 500	UC210	P210	2,66
UCP211	55	63,5	219	171	60	20	23	23	125	76	55,6	22,2	M16	41 500	28 000	UC211	P211	3,31
UCP212	60	69,8	241	184	70	20	23	25	138	89	65,1	25,4	M16	50 000	34 500	UC212	P212	4,90
UCP213	65	76,2	265	203	70	25	28	27	150	89	65,1	25,4	M20	54 700	38 000	UC213	P213	5,15
UCP214	70	79,4	266	210	72	25	28	27	156	-	74,6	30,2	M20	59 000	42 000	UC214	P214	6,20

SUPPORTI A FLANGIA QUADRA
SQUARE FLANGE UNITS

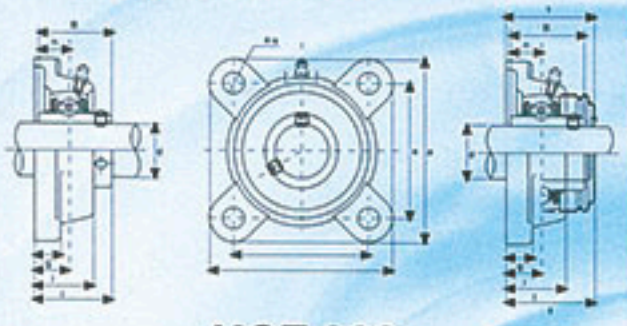

UCF 200

Tipo Type	Dimensioni (mm) / Dimensions (mm)											Bull. fiss. Bolt Size (mm)	Coefficienti di carico (N) Load ratings (N)		Cuscinetto Bearing	Supporto Housing	Peso Weight (kg)
	d	a	e	i	g	l	s	z	t	B	n		Dinamico C Dynamic C	Statico C_0 Static C_0			
UCF203	17	86	64	15	12	25,5	12	33,3	37,5	31	12,7	M10	12 200	6 350	UC203	F204	0,58
UCF204	20	86	64	15	12	25,5	12	33,3	37,5	31	12,7	M10	12 200	6 350	UC204	F204	0,56
UCF205	25	95	70	16	14	27	12	35,8	40	34,1	14,3	M10	13 300	7 500	UC205	F205	0,80
UCF206	30	108	83	18	14	31	12	40,2	44,5	38,1	15,9	M10	18 600	10 800	UC206	F206	1,12
UCF207	35	117	92	19	16	34	14	44,4	48,5	42,9	17,5	M12	24 500	14 600	UC207	F207	1,46
UCF208	40	130	102	21	16	36	16	51,2	55,5	49,2	19	M14	27 700	17 000	UC208	F208	1,84
UCF209	45	137	105	22	18	38	16	52,2	56,5	49,2	19	M14	31 000	19 500	UC209	F209	2,15
UCF210	50	143	111	22	18	40	16	54,6	59,5	51,6	19	M14	33 500	22 500	UC210	F210	2,42
UCF211	55	162	130	25	20	43	19	58,4	63	55,6	22,2	M16	41 500	28 000	UC211	F211	3,31
UCF212	60	175	143	29	20	48	19	68,7	73,5	65,1	25,4	M16	50 000	34 500	UC212	F212	4,28
UCF213	65	187	149	30	22	50	19	69,7	74,5	65,1	25,4	M16	54 700	38 000	UC213	F213	4,99
UCF214	70	193	152	31	22	54	19	75,4	-	74,6	30,2	M16	59 000	42 000	UC214	F214	5,85

SUPPORTI A FLANGIA OVALE
OVAL FLANGE UNITS

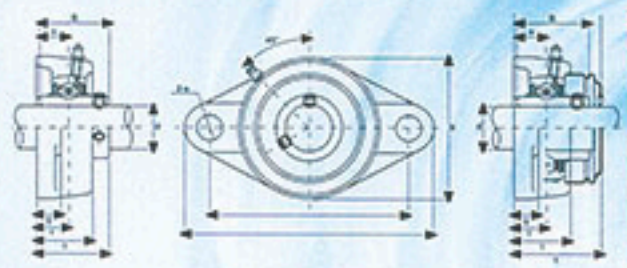

UCFL 200

Tipo Type	Dimensioni (mm) / Dimensions (mm)												Bull. fiss. Bolt Size (mm)	Coefficienti di carico (N) Load ratings (N)		Cuscinetto Bearing	Supporto Housing	Peso Weight (kg)
	d	a	e	i	g	l	s	b	z	t	B	n		Dinamico C Dynamic C	Statico C_0 Static C_0			
UCFL203	17	113	90	15	11	25,5	12	60	33,3	37,5	31	12,7	M10	12 200	6 350	UC203	FL204	0,43
UCFL204	20	113	90	15	11	25,5	12	60	33,3	37,5	31	12,7	M10	12 200	6 350	UC204	FL204	0,41
UCFL205	25	130	99	16	13	27	16	68	35,8	40	34,1	14,3	M14	13 300	7 500	UC205	FL205	0,58
UCFL206	30	148	117	18	13	31	16	80	40,2	44,5	38,1	15,9	M14	18 600	10 800	UC206	FL206	0,86
UCFL207	35	161	130	19	14	34	16	90	44,4	48,5	42,9	17,5	M14	24 500	14 600	UC207	FL207	1,08
UCFL208	40	175	144	21	14	36	16	100	51,2	55,5	49,2	19	M14	27 700	17 000	UC208	FL208	1,44
UCFL209	45	188	148	22	15	38	19	108	52,2	56,5	49,2	19	M16	31 000	19 500	UC209	FL209	1,74
UCFL210	50	197	157	22	15	40	19	115	54,6	59,5	51,6	19	M16	33 500	22 500	UC210	FL210	2,10
UCFL211	55	224	184	25	18	43	19	130	58,4	63	55,6	22,2	M16	41 500	28 000	UC211	FL211	2,91
UCFL212	60	250	202	29	18	48	23	140	68,7	73,5	65,1	25,4	M20	50 000	34 500	UC212	FL212	3,74
UCFL213	65	258	210	30	22	50	23	155	69,7	74,5	65,1	25,4	M20	54 700	38 000	UC213	FL213	4,57
UCFL214	70	265	216	31	22	54	23	160	75,4	-	74,6	30,2	M20	59 000	42 000	UC214	FL214	5,11

SUPPORTI SCORREVOLI
TAKE-UP UNITS

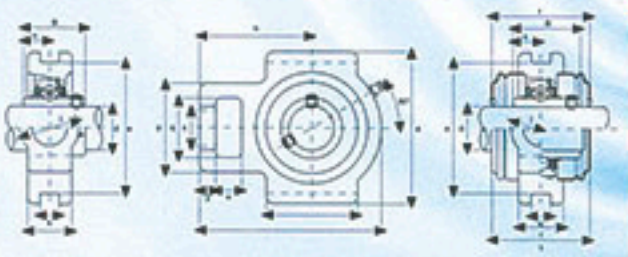

UCT 200

Tipo Type	Dimensioni (mm) / Dimensions (mm)																	Coefficienti di carico (N) Load ratings (N)		Cuscinetto Bearing	Supporto Housing	Peso Weight (kg)
	d	o	g	p	q	s	b	k	e	a	w	j	l	h	t	B	n	Dinamico C Dynamic C	Statico C_0 Static C_0			
UCT203	17	16	10	51	32	19	51	12	76	89	94	32	24	61	44,5	31	12,7	12 200	6 350	UC203	T204	0,78
UCT204	20	16	10	51	32	19	51	12	76	89	94	32	24	61	44,5	31	12,7	12 200	6 350	UC204	T204	0,76
UCT205	25	16	10	51	32	19	51	12	76	89	97	32	24	62	48	34,1	14,3	13 300	7 500	UC205	T205	0,81
UCT206	30	16	10	56	37	22	57	12	89	102	113	37	28	70	53	38,1	15,9	18 600	10 800	UC206	T206	1,22
UCT207	35	16	13	64	37	22	64	12	89	102	129	37	30	78	59,5	42,9	17,5	24 500	14 600	UC207	T207	1,44
UCT208	40	19	16	83	49	29	83	16	102	114	144	49	35	89	69	49,2	19	27 700	17 000	UC208	T208	2,40
UCT209	45	19	16	83	49	29	83	16	102	117	144	49	35	87	69	49,2	19	31 000	19 500	UC209	T209	2,36
UCT210	50	19	16	83	49	29	86	16	102	117	149	49	35	90	74,5	51,6	19	33 500	22 500	UC210	T210	2,43
UCT211	55	25	19	102	64	35	95	22	130	146	171	64	41	106	76	55,6	22,2	41 500	28 000	UC211	T211	4,11
UCT212	60	32	19	102	64	35	102	22	130	146	194	64	46	119	89	65,1	25,4	50 000	34 500	UC212	T212	4,97
UCT213	65	32	21	111	70	41	121	26	151	167	224	70	51	137	89	65,1	25,4	54 700	38 000	UC213	T213	6,65
UCT214	70	32	21	111	70	41	121	26	151	167	224	70	46	137	-	74,6	30,2	59 000	42 000	UC214	T214	7,05

SUPPORTI A FLANGIA TONDA
FLANGE CARTRIDGE UNITS

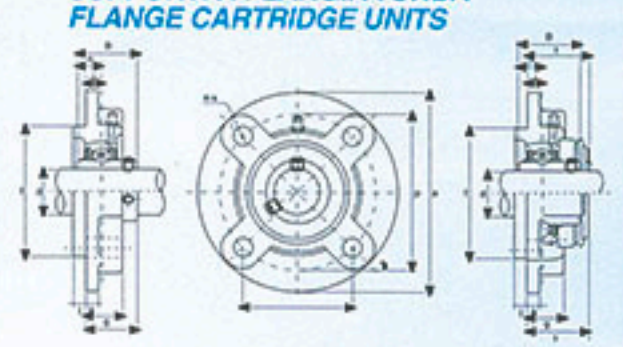

UCFC 200

Tipo Type	Dimensioni (mm) / Dimensions (mm)														Bull. fiss. Bolt Size (mm)	Coefficienti di carico (N) Load ratings (N)		Cuscinetto Bearing	Supporto Housing	Peso Weight (kg)
	d	a	p	e	i	s	j	k	g	f	z	t	B	n		Dinamico C Dynamic C	Statico C_0 Static C_0			
UCFC203	17	100	78	55,1	10	12	5	7	20,5	62	28,3	32,5	31	12,7	M10	12 200	6 350	UC203	FC204	0,71
UCFC204	20	100	78	55,1	10	12	5	7	20,5	62	28,3	32,5	31	12,7	M10	12 200	6 350	UC204	FC204	0,69
UCFC205	25	115	90	63,6	10	12	6	7	21	70	29,8	34	34,1	14,3	M10	13 300	7 500	UC205	FC205	1,00
UCFC206	30	125	100	70,7	10	12	8	8	23	80	32,2	36,5	38,1	15,9	M10	18 600	10 800	UC206	FC206	1,30
UCFC207	35	135	110	77,8	11	14	8	9	26	90	36,4	41	42,9	17,5	M12	24 500	14 600	UC207	FC207	1,81
UCFC208	40	145	120	84,8	11	14	10	9	26	100	41,2	45,5	49,2	19	M12	27 700	17 000	UC208	FC208	2,14
UCFC209	45	160	132	93,3	10	16	12	14	26	105	40,2	44,5	49,2	19	M14	31 000	19 500	UC209	FC209	2,68
UCFC210	50	165	138	97,6	10	16	12	14	28	110	42,6	47,5	51,6	19	M14	33 500	22 500	UC210	FC210	2,90
UCFC211	55	185	150	106,1	13	19	12	15	31	125	46,4	51	55,6	22,2	M16	41 500	28 000	UC211	FC211	4,01
UCFC212	60	195	160	113,1	17	19	12	15	36	135	56,7	61,5	65,1	25,4	M16	50 000	34 500	UC212	FC212	4,94
UCFC213	65	205	170	120,2	16	19	14	15	36	145	55,7	60,5	65,1	25,4	M16	54 700	38 000	UC213	FC213	5,65
UCFC214	70	215	177	125,1	17	19	14	18	40	150	61,4	-	74,6	30,2	M16	59 000	42 000	UC214	FC214	6,95

SUPPORTI RITTI SENZA PIEDI
TAPPED BASE PILLOW BLOCKS

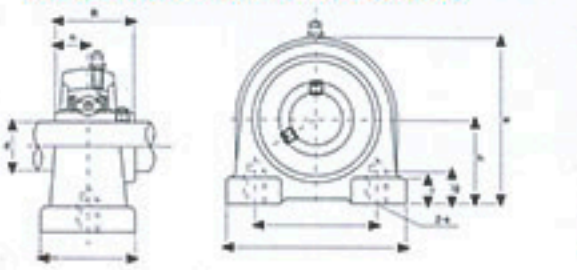

UCPA 200

Tipo Type	Dimensioni (mm) / Dimensions (mm)										Bull. fiss. Bolt Size (mm)	Coefficienti di carico (N) Load ratings (N)		Cuscinetto Bearing	Supporto Housing	Peso Weight (kg)
	d	h	a	e	b	S	l	w	B	n		Dinamico C Dynamic C	Statico C_0 Static C_0			
UCPA203	17	30,2	76	52	40	15	11	62	31	12,7	M10	12 200	6 350	UC203	PA204	0,58
UCPA204	20	30,2	76	52	40	15	11	62	31	12,7	M10	12 200	6 350	UC204	PA204	0,56
UCPA205	25	36,5	84	56	38	15	12	72	34,1	14,3	M10	13 300	7 500	UC205	PA205	0,83
UCPA206	30	42,9	94	66	50	18	12	84	38,1	15,9	M14	18 600	10 800	UC206	PA206	1,12
UCPA207	35	47,6	110	80	55	20	13	95	42,9	17,5	M14	24 500	14 600	UC207	PA207	1,48
UCPA208	40	49,2	116	84	58	20	13	100	49,2	19	M14	27 700	17 000	UC208	PA208	1,89
UCPA209	45	54,2	120	90	60	25	13	108	49,2	19	M14	31 000	19 500	UC209	PA209	1,98
UCPA210	50	57,2	130	94	65	25	14	116	51,6	19	M16	33 500	22 500	UC210	PA210	2,16